PN-MR2069 フロントスタビライザーセット組み立て説明書

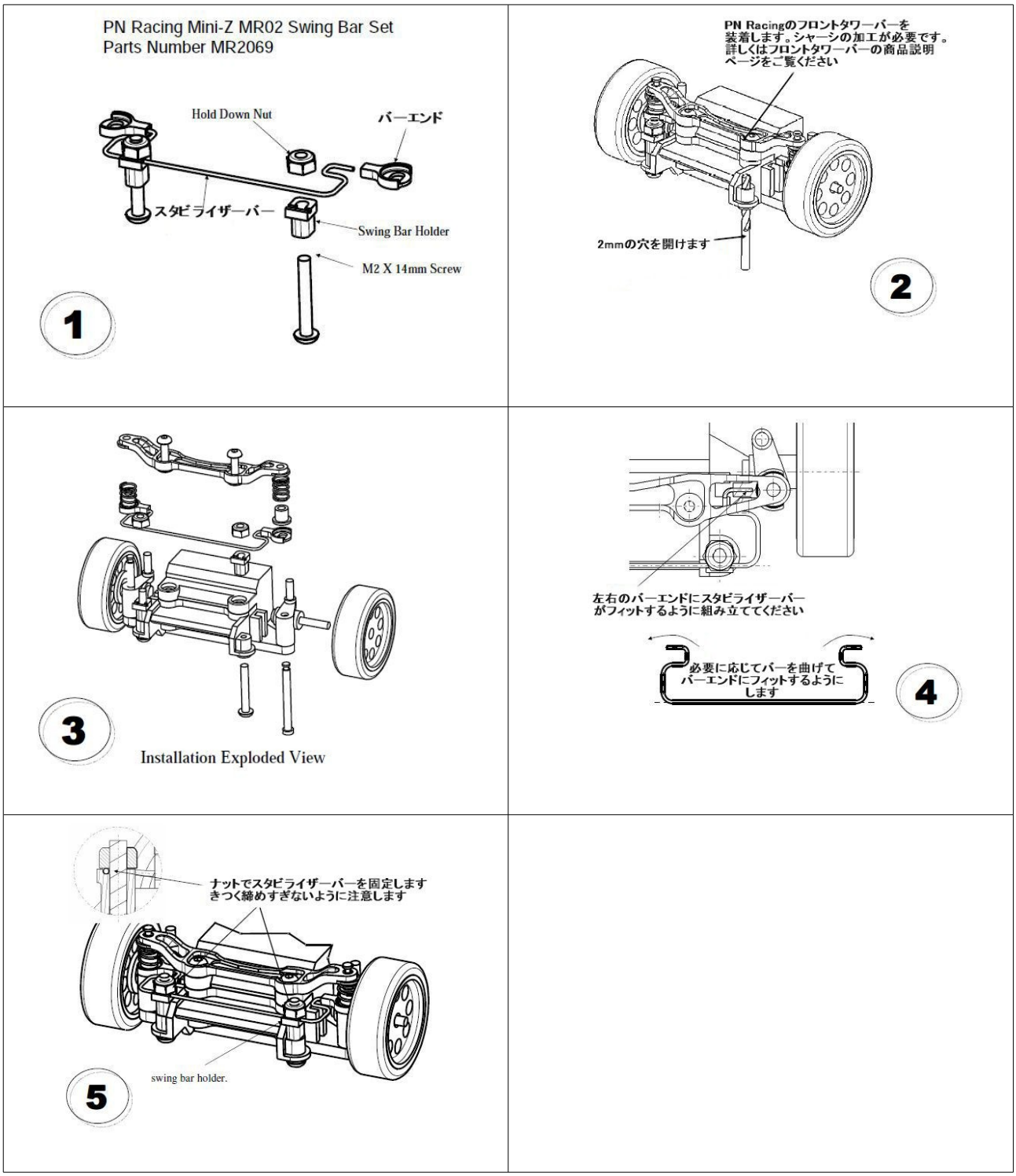

Copyright 2009 kimihiko-yano.net All Rights Reserved
www.kimihiko-yano.net